rubi

FICHE TECHNIQUE
DATA SHEET

RKN343

Description:

- Toilette monopièce à faible consommation d'eau / One Piece low flow high efficiency toilet
- Système à double chasse 4L ou 6L / Dual flush system 4L ou 6L
- Siège inclus / Seat included
- Siphon en porcelaine vitrifée de 2" de passage / 2" Fully glazed trapway
- Bouton poussoir chromé / Chrome push button
- 600gr par chasse / 600gr per flush
- Soupape de chasse surdimensionnée à 3" / Oversized 3" flush valve

Certifications:
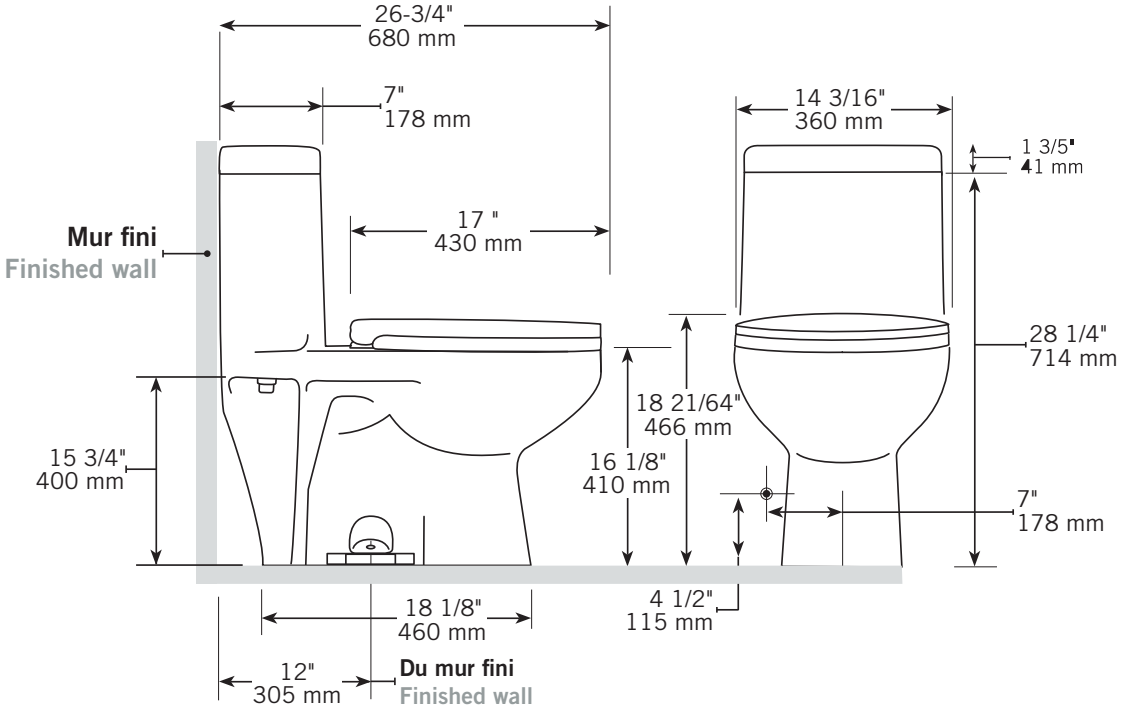
- IAPMO CUPC - ASME A112.19.2-2013/CSA B45.1-13 including Update No. 1 dated October 2013 and ASME A112.19.14-2013
- EPA WaterSense Specification for Tank-Type Toilets (Version 1.2, dated 2014-06-02)