FICHE TECHNIQUE
DATA SHEET

GAMAY - RGA575S

Description:
- Évier en acier inoxydable à montage en surface à coins carrés / Drop-in stainless steel kitchen sink with square corners
- Acier inoxydable calibre 18, alliage 18/10 chrome nickel / Gauge 18 stainless steel, 18/10 chrome nickel alloy
- Crépine inclue / Strainer included

Certification:
- ASME A112.19.3 / CSA B45.4 (2008)

Grille optionnelle / Optional grid:
- RGR575

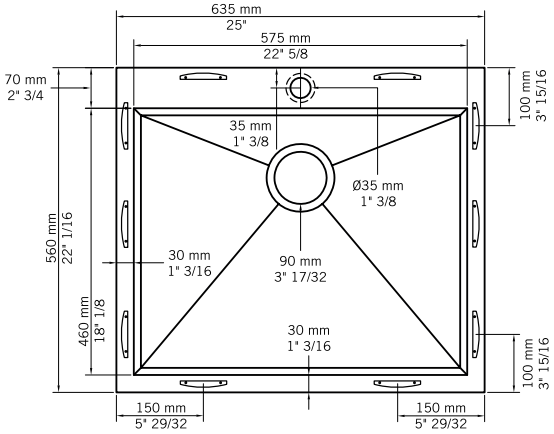

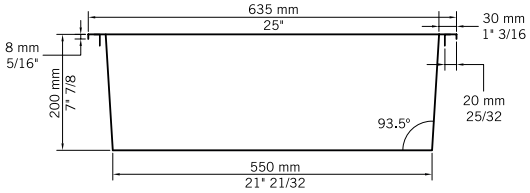

Vue de face/ Front View

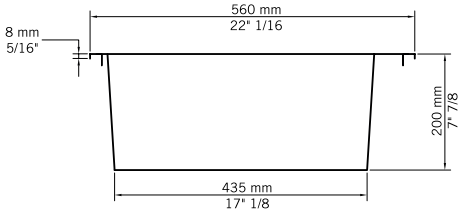

Vue de côté/ Side View

Largeur intérieur minimal du module d'armoire **Minimum inside width of the cabinet module**	Minimum 635 mm - 25"
Perçage pour douchette et/ou distributeur de savon moyennant des frais aditionnels **Drilling for shower and/or soap dispenser available at an additional charge**	63 mm - 2 1/2" (Côté / Side) 35 mm - 1 3/8" (Arrière / Back)

Spécifications sujettes à changements sans préavis / Specifications subject to change without prior notice

GARANTIE
La garantie sur les produits Rubi s'applique à tout défaut de fabrication ou au matériel. La garantie est valide pour le premier propriétaire du produit et celle-ci n'est pas transférable. Certaines modalités et conditions s'appliquent, référez-vous à la section Garantie de la liste de prix en vigueur.

WARRANTY
The warranty on Rubi products applies to any manufacturing defect or material. The warranty is valid for the first owner of the product and is not transferable. Terms and conditions apply, refer to the Warranty section of the current price list.