Pfister FAUCETS

Winter Park™
LG89-7WN

Shower Trim
Borde para ducha
Garniture de douche

Quick Installation Guide
Guía de Instalación Rápida
Guide d'Installation Rapide

WaterSense Meets EPA Criteria
Certified by IAPMO R&T

Installation Support • Soporte de Instalación • Support d'Installation

Personal Assistance, Product Specs, & "How-to" Questions:

Asistencia personal, especificaciones del producto y preguntas sobre "cómo hacerlo":

Aide personnelle, spécifications du produit et questions « pratico-pratiques » :

1-800-PFAUCET (732-8238)
pfisterfaucets.com/support

Installation Videos Available
Videos de instalación a disposición
Vidéos d'installation disponibles

pfisterfaucets.com/videos

⚠ WARNING / ADVERTENCIA / AVERTISSEMENT

To reduce the risk of injury or property damage, read all instructions before installing product. Wear safety goggles. Product must be installed in accordance with all state & local plumbing & building codes. Call a professional if you are uncertain about installing this product.

This product has been designed for use with the Pfister® OX8 Series Pressure Balancing Valve. It will not work with any other product valve. Please review the OX8 valve installation instructions before installing this product.

Para disminuir el riesgo de lesiones o daños a la propiedad, lea todas las instrucciones antes de instalar el producto. Utilice gafas de seguridad. El producto deberá instalarse de acuerdo con la normativa de plomería y construcción estatal y local. Llame a un profesional si no está seguro sobre cómo instalar este producto. Este producto ha sido diseñado para usar con la válvula de equilibrio de presión de la Serie OX8 de Pfister®. No funcionará con cualquier otra válvula. Revise las instrucciones de instalación de la válvula OX8 antes de instalar este producto.

Pour réduire le risque de blessures ou de dommages, lire toutes les instructions avant d'installer l'appareil. Porter des lunettes de sécurité. Il faut installer l'appareil en respectant tous les codes de construction et de plomberie locaux et d'État. Appelez un professionnel si vous n'êtes pas certain de la façon d'installer cet appareil. Cet appareil a été conçu pour être utilisé avec la valve d'équilibrage de pression Pfister® OX8. Il ne fonctionnera pas avec la valve d'un autre appareil. Veuillez lire les instructions d'installation de la valve OX8 avant d'installer ce produit.

Required Tools
Herramientas necesarias
Outils nécessaires

Teflon Tape
Cinta de teflón
Ruban en téflon

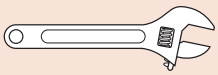
Adjustable Wrench
Llave ajustable
Clé réglable

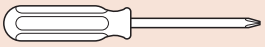
Phillips Screwdriver
Destornillador de estrella
Tournevis Phillips

Safety Goggles
Gafas de seguridad
Lunettes de sûreté

Additional Helpful Tools
Otras herramientas útiles
Outils supplémentaires utiles

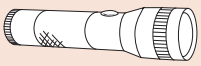
Flashlight
Linterna
Lampe-torche

Cloth
Paño
Chiffon

Parts in the Box
Piezas en la caja
Pieces dans la boîte

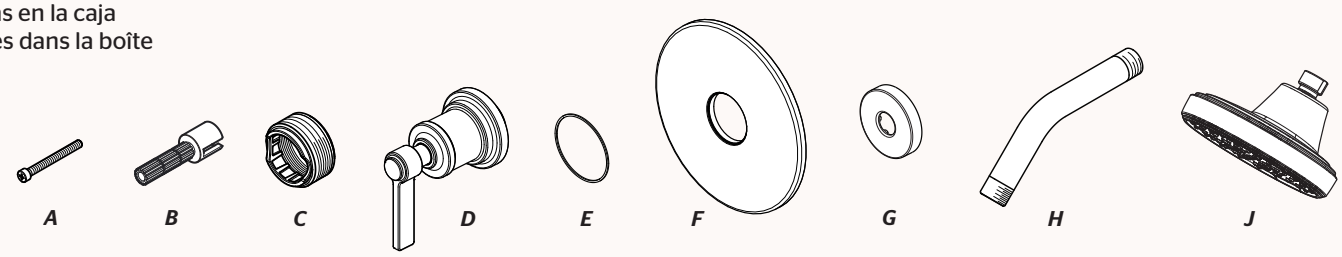

1 Turn Off Water Supply • Cierre el suministro de agua • Couper l'alimentation en eau

Locate the water supply inlets & shut off the water supply valves. These are usually found near the water meter. If you are replacing an existing unit, remove the old unit & clean mounting surface thoroughly.

Ubique las entradas del suministro de agua y cierre las válvulas de suministro. Estas se encuentran generalmente cerca del medidor de agua. Si reemplaza una unidad existente, retírela y limpie completamente la superficie de montaje.

Repérez les entrées d'alimentation d'eau et fermez les robinets d'arrêt. Ils sont normalement trouvés près du compteur d'eau. Si vous remplacez un appareil existant, enlevez le vieil appareil et nettoyez soigneusement la surface de montage.

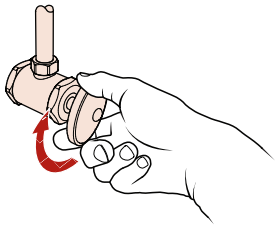

Copyright © 2025, Pfister Faucets, an ASSA ABLOY Group company. All rights reserved.
Reproduction in whole or in part without the express permission of Pfister Faucets is prohibited.

2 Plasterguard Options

Opciones para cubierta protectora para yeso

Options de para-plâtre

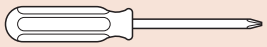

Phillips Screwdriver
Destornillador de estrella
Tournevis Phillips

No Parts Required for This Step
No se necesitan piezas para este paso
Aucune pièce nécessaire pour cette étape

Reference • Referencia • Référence

Tub and Shower Dimensions
Dimensiones de la bañera y la ducha
Dimensions baignoire et douche

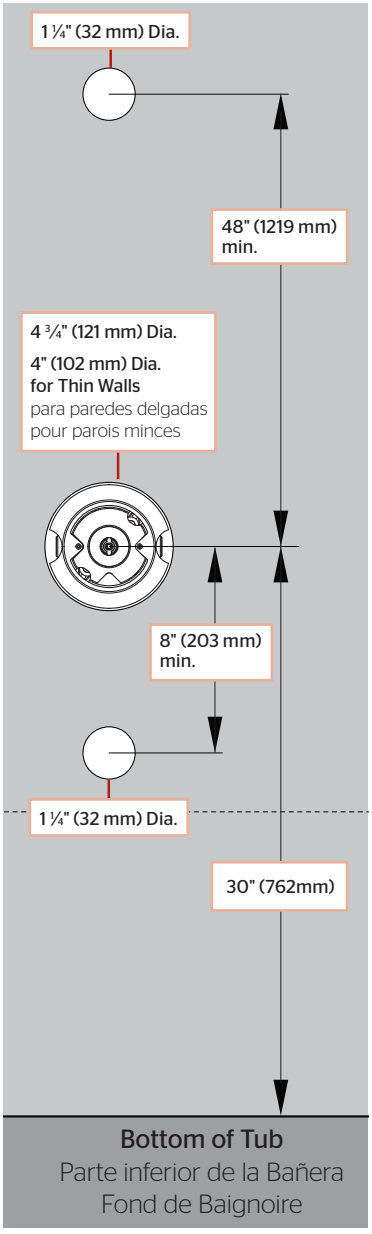

Shower Only Dimensions
Dimensiones de la ducha solamente
Dimensions de la douche seulement

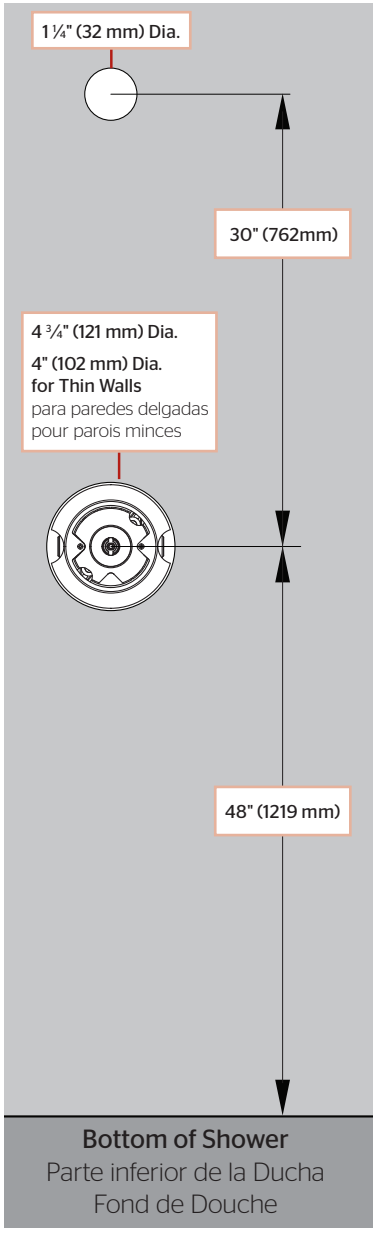

2A Thin Wall Installation *(1 ⅜" Max)*

Instalación en pared delgada *(35 mm)*

Installation avec mur mince *(35 mm)*

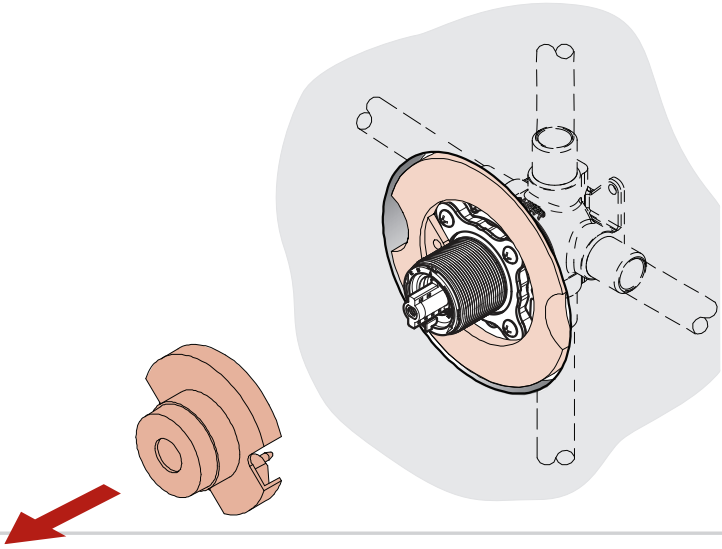

2A Thick Wall Installation *(2 ¾" Max)*

Instalación en pared gruesa *(41 mm - 70 mm)*

Installation avec mur épais *(41 mm - 70 mm)*

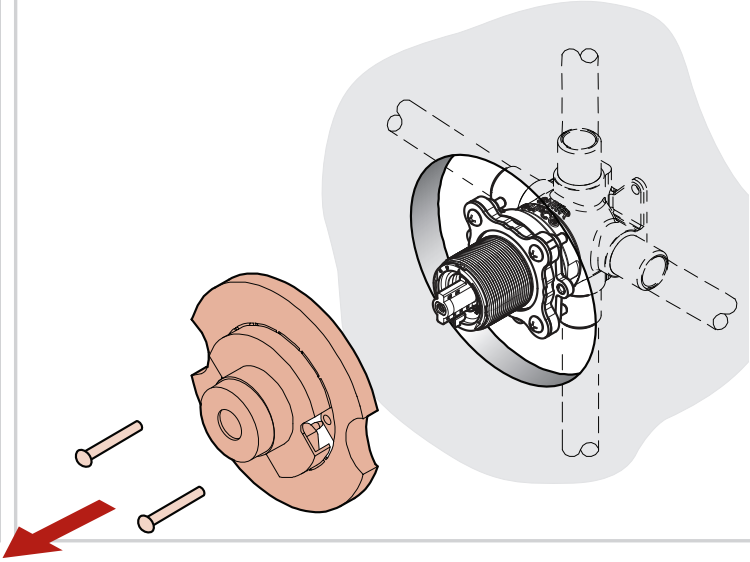

3 **Install Adapter and Stem -** Instale el adaptado y el tallo - Installez l'adaptateur et la tige

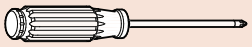

Phillips Screwdriver
Destornillador de estrella
Tournevis Phillips

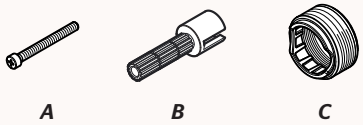

3A

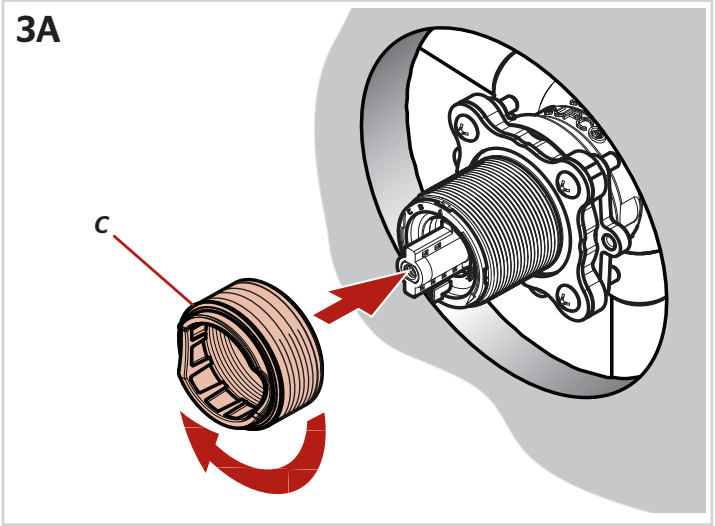

3B

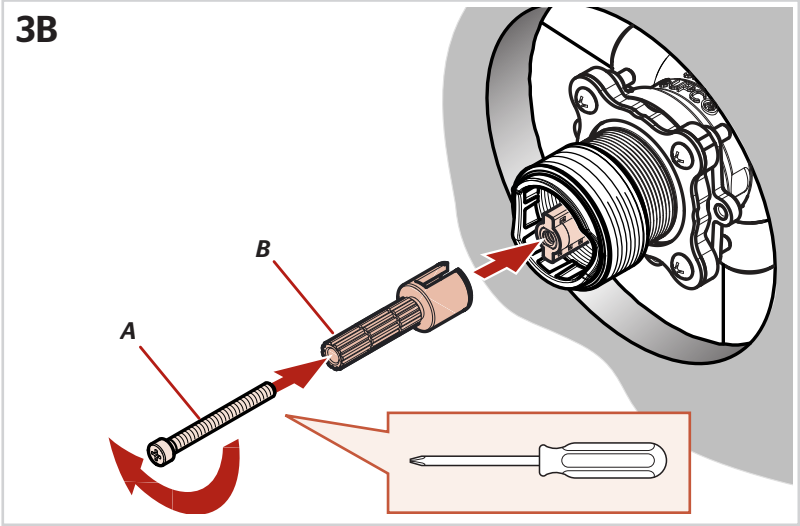

4 **Install Flange and Handle -** Instale la brida y el mango - Installez la bride et gérer

No Tools Required for This Step
No se necesitan herramientas para este paso
Aucun outil n'est nécessaire pour cette étape

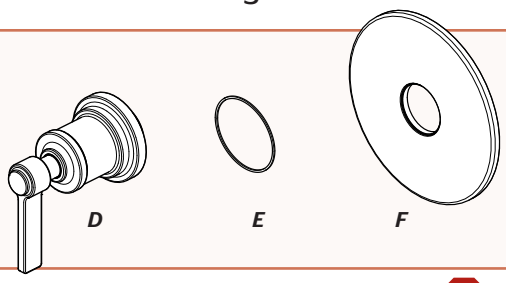

4A

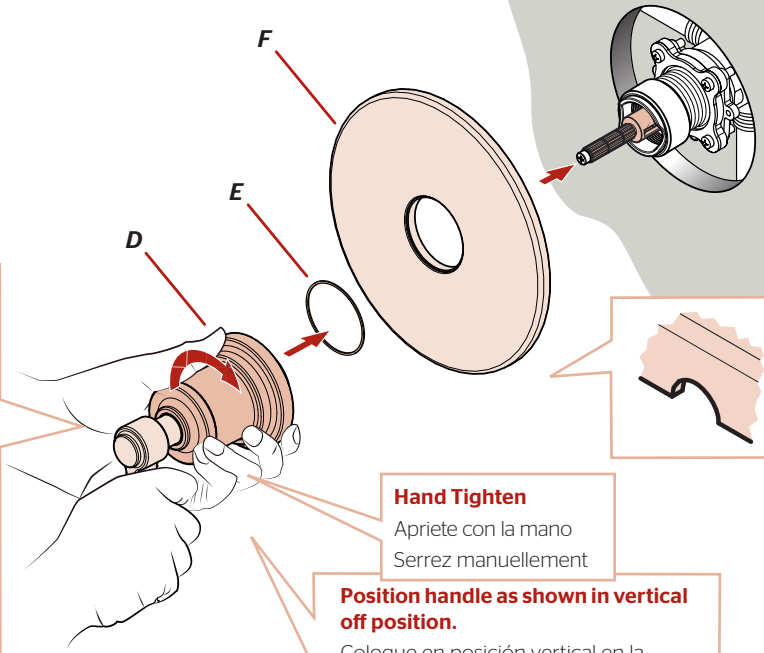

Order Extension Kit 970-083 for an additional 7/8" if valves are roughed in too deep. Call 1-800-732-8238.

Ordenar el kit de extensión 970-083 por un adicional de 7/8"si las válvulas están desbastadas demasiado profundas. Llame al 1-800-732-8238.

Commandez le kit d'extension 970-083 pour un supplément de 7/8"si les valves sont trop profondes. Appel 1-800-732-8238.

Ensure Ring is on Handle as shown.

Asegúrese que el anillo está en el manija como se muestra.

Assurez-vous que l'anneau sur la poignée comme indiqué.

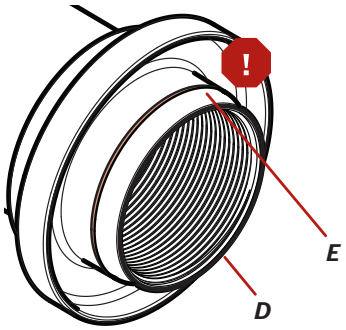

Groove on bottom.

Estría en la base.
Rainure vers le bas.

Hand Tighten

Apriete con la mano

Serrez manuellement

Position handle as shown in vertical off position.

Coloque en posición vertical en la posición de apagado, como se muestra.

Placer en position d'arrêt vertical comme illustré.

5 Connect Shower Arm
Conecte el brazo de la ducha
Branchez le bras de douche

Teflon Tape
Cinta de teflón
Ruban en téflon

G

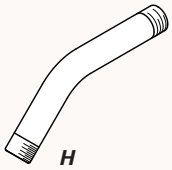

H

5A

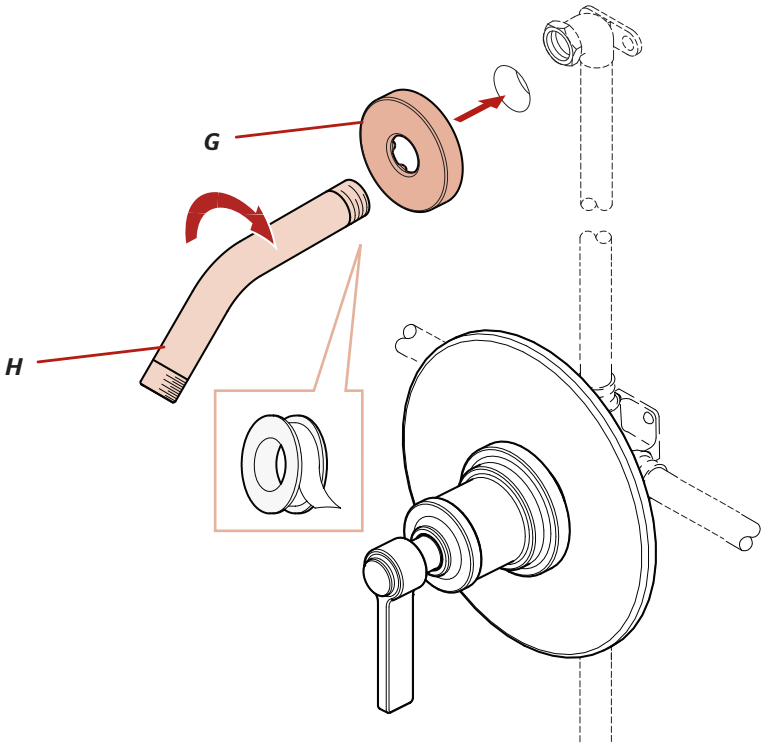

6 Turn On Water Supply & Check for Leaks
Active el suministro de agua y verifique si hay fugas
Ouvrez l'alimentation en eau et vérifiez les fuites

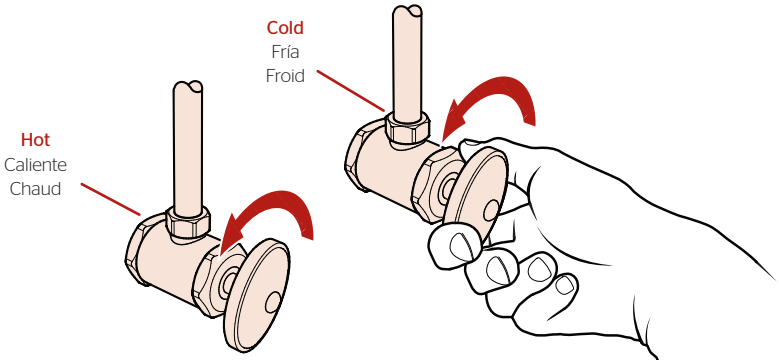

!

Check for leaks above and below the sink. Continue to next step for flushing instructions before normal use.

Revise si hay fugas encima y debajo del fregadero. Continúe con el siguiente paso para obtener instrucciones de lavado antes del uso normal.

Vérifiez s'il y a des fuites au dessus ainsi qu'au dessous de l'évier. Passez à l'étape suivante pour obtenir des instructions de rinçage avant une utilisation normale.

7 Flush and Install Showerhead

Lavar e instalar el cabezal de la ducha

Rincer et installer la pomme de douche

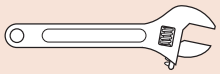

Adjustable Wrench
Llave ajustable
Clé réglable

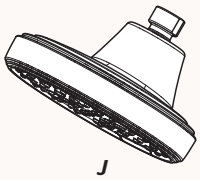

Shower Functions • Funciones de la ducha • Fonctions de la douche

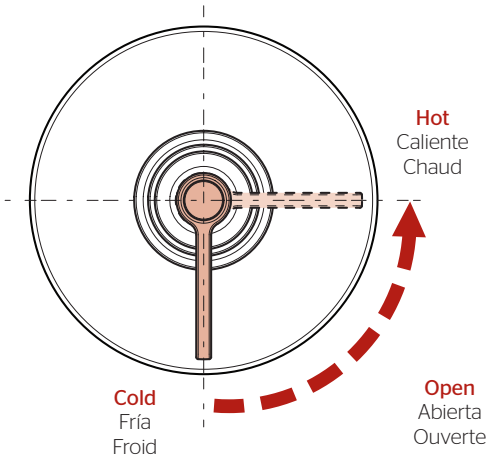

7A

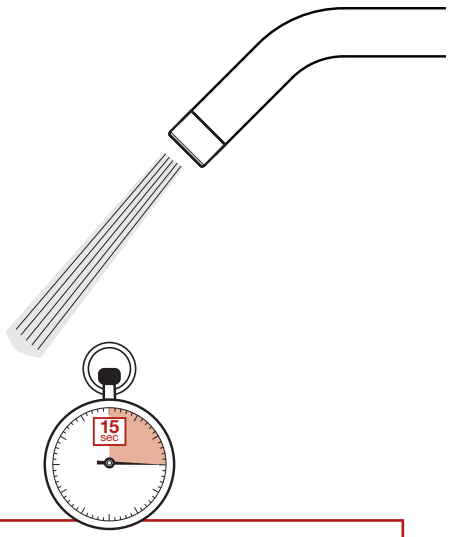

Allow full hot & full cold water to run for at least 15 seconds each.

Deje correr el agua caliente y fría durante al menos 15 segundos cada una.

Permettez à l'eau chaude et l'eau froide de couler au moins 15 secondes chacun.

7B

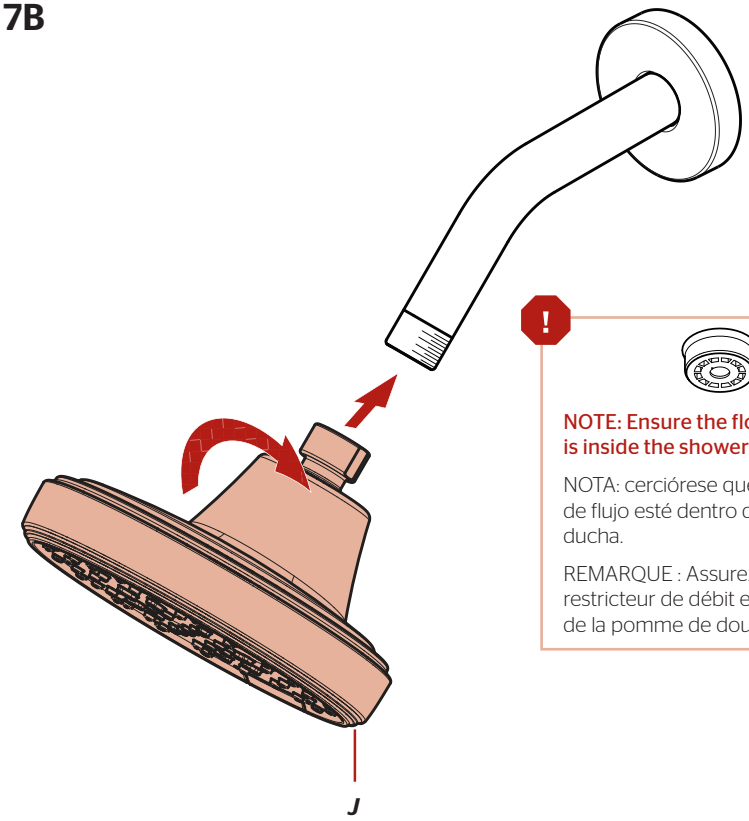

NOTE: Ensure the flow restrictor is inside the showerhead.

NOTA: cerciórese que el limitador de flujo esté dentro del cabezal de ducha.

REMARQUE : Assurez-vous que le restricteur de débit est à l'intérieur de la pomme de douche.

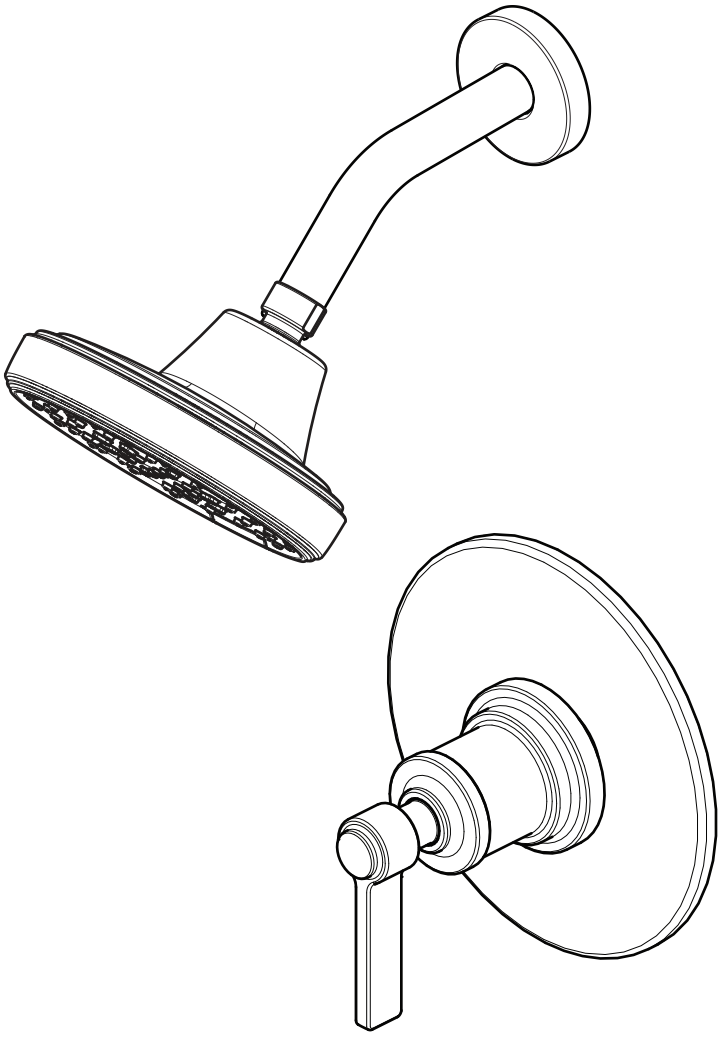

For Additional Installation Help:

Para la instalación adicionales de ayuda:

Pour aider à l'installation supplémentaires:

Pfister FAUCETS

1-800-PFAUCET (732-8238)
pfisterfaucets.com