Modèle de base

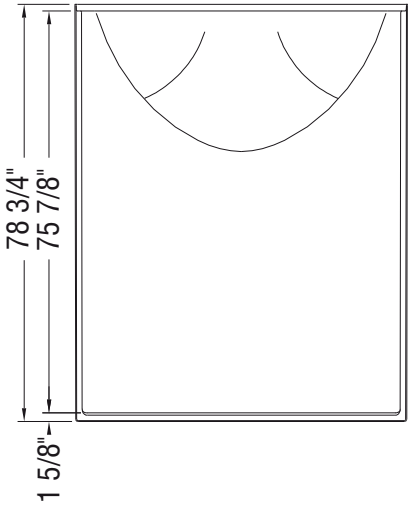

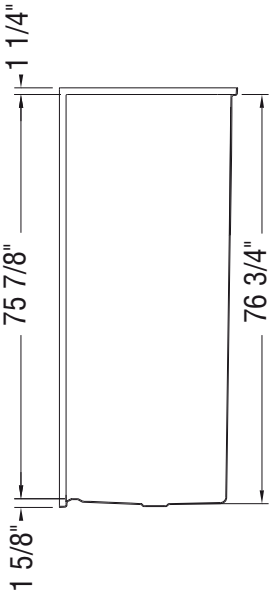

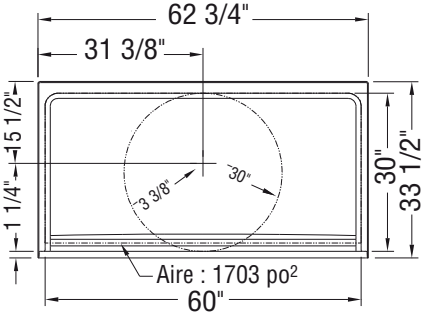

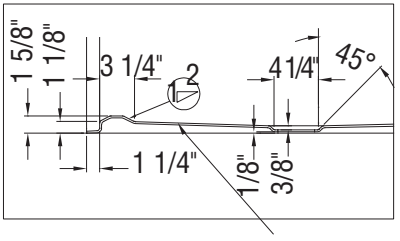

Pente du plancher : 0.25" par pieds

Répondant aux normes CSA B651-04

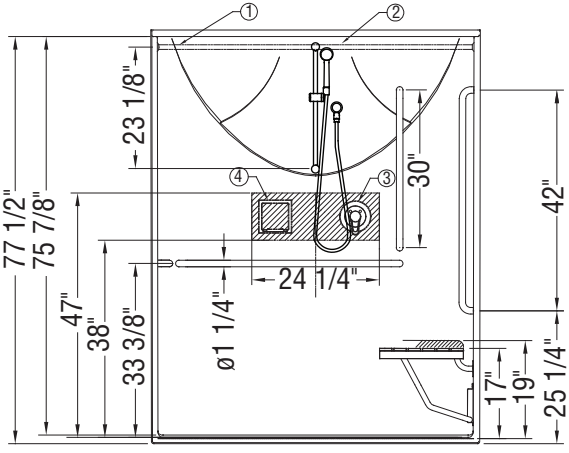

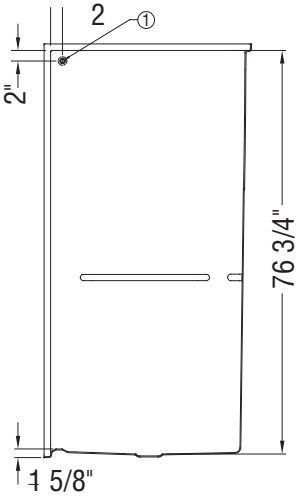

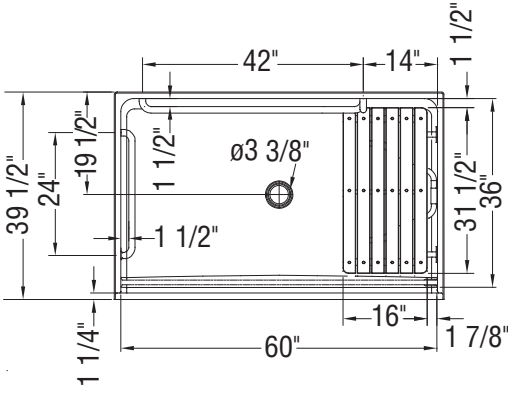

① : Tringle à rideau
② : Douche à main en option
③ : Mitigeur à pression équilibrée en option
④ : Porte-savon en option

Toutes ces dimensions sont approximatives. Afin d'assurer une installation parfaite, les dimensions de la structure doivent être vérifiées à partir de l'unité.