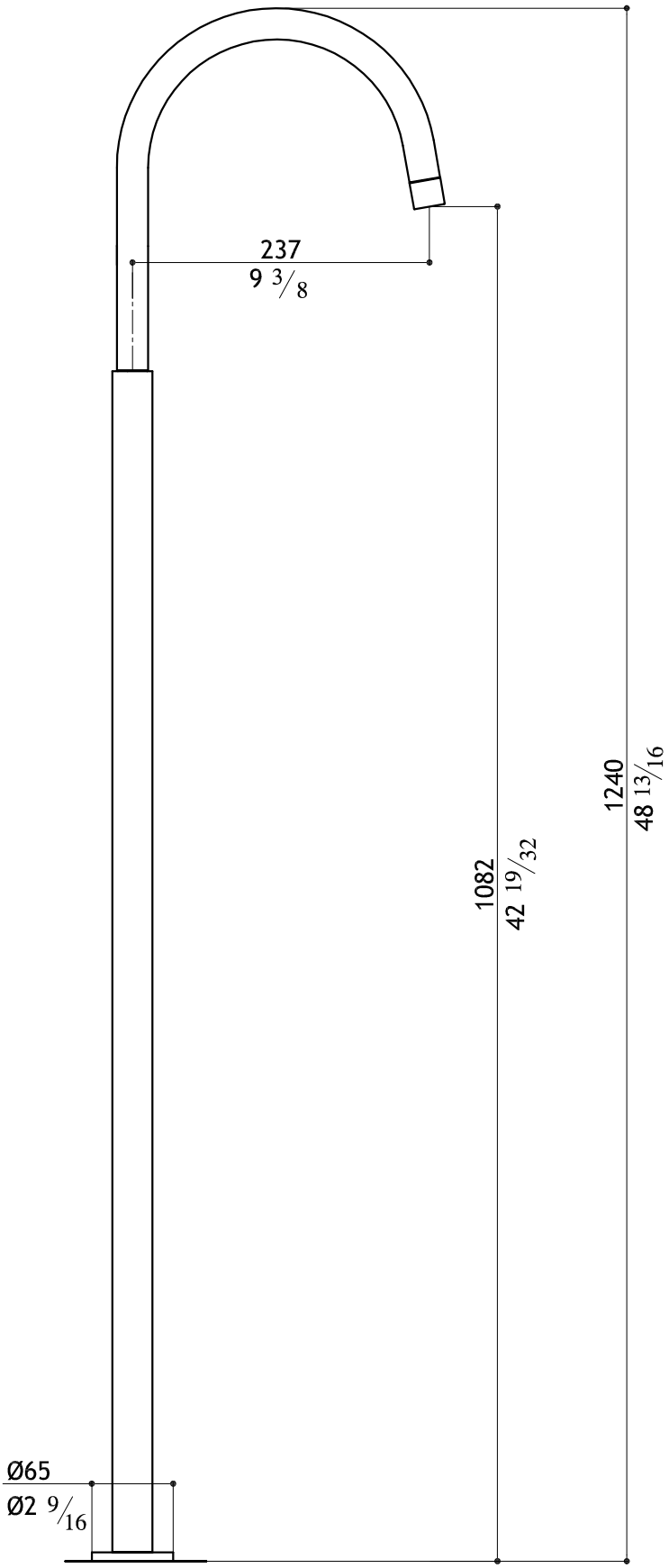
237
9 3/8
1240
48 13/16
1082
42 19/32
Ø65
Ø2 9/16

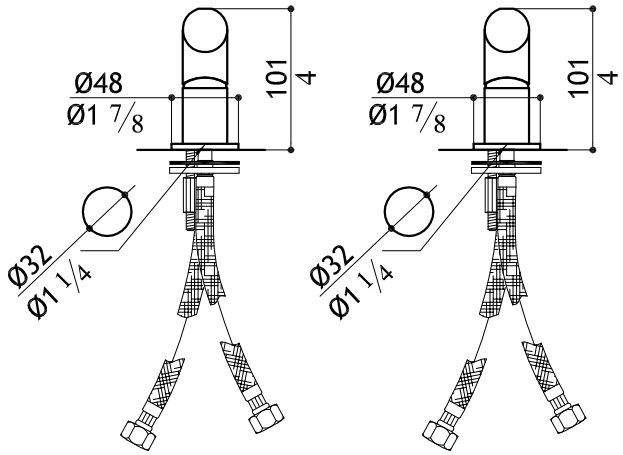
Ø48
Ø1 7/8
101
4
Ø32
Ø1 1/4
Ø48
Ø1 7/8
101
4
Ø32
Ø1 1/4

MGS

CB218