GROHE

WATER TECHNOLOGY

19 132

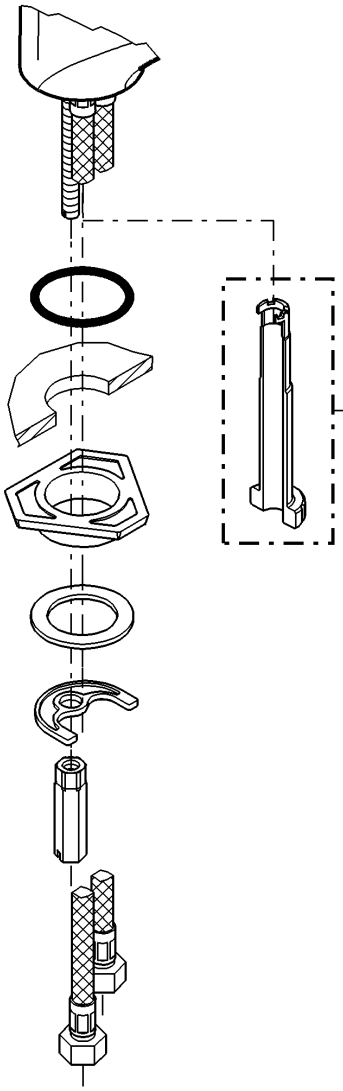

19 132

Sonderzubehör
Special Accessory
Accessoires Spéciaux
Accesorios Especiales
Accessori Particolari
Speciale Toebehoren
Extra Tillbehör
Ekstratilbehør
Ekstratilbehør
Erikoislisätarvikkeet
Wyposażenie Specjalne
إضافات خاصة
προαιρετικός εξοπλισμός
Zvláštní Příslušenství
Speciális Tartozékok
Acessórios Especiais
Özel Aksesuar
специальные принадлежности
Zvláštne Príslušenstvo

95.056.031/ÄM 90 672/10.98