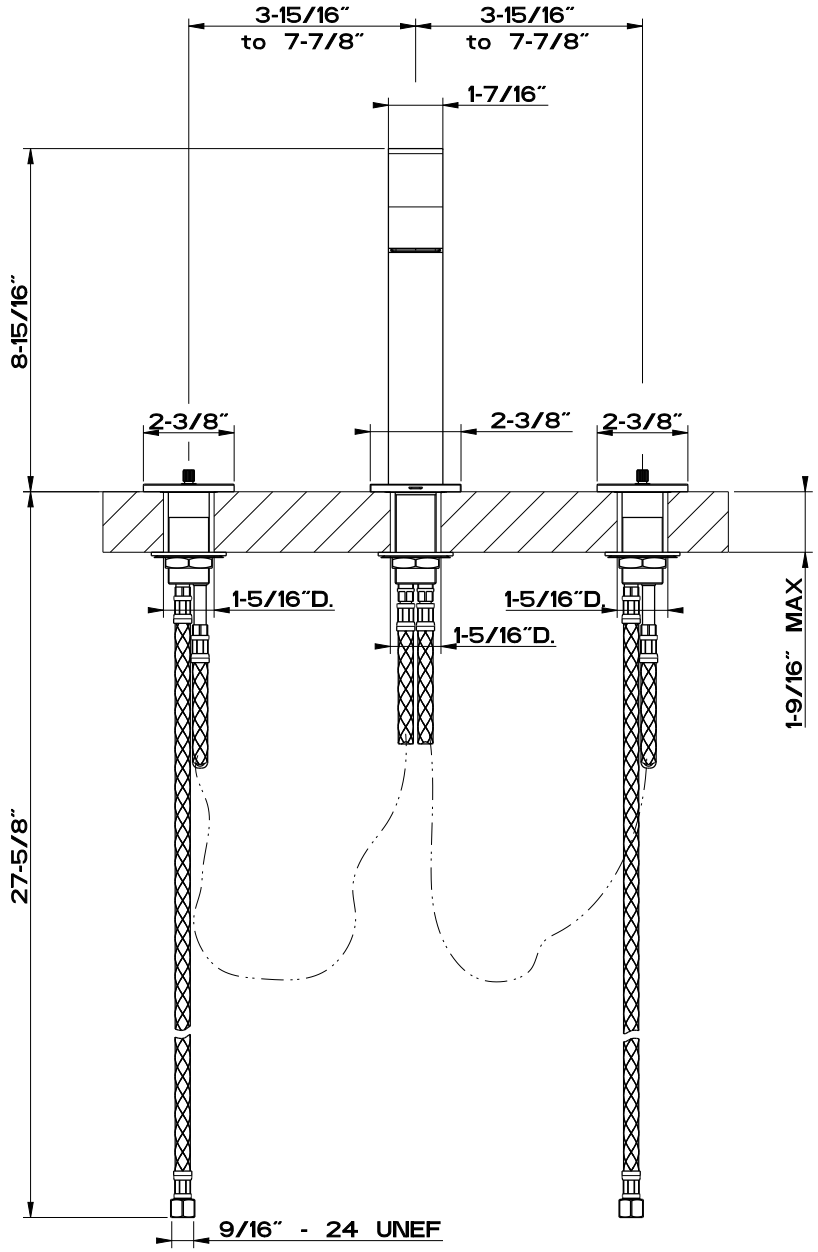


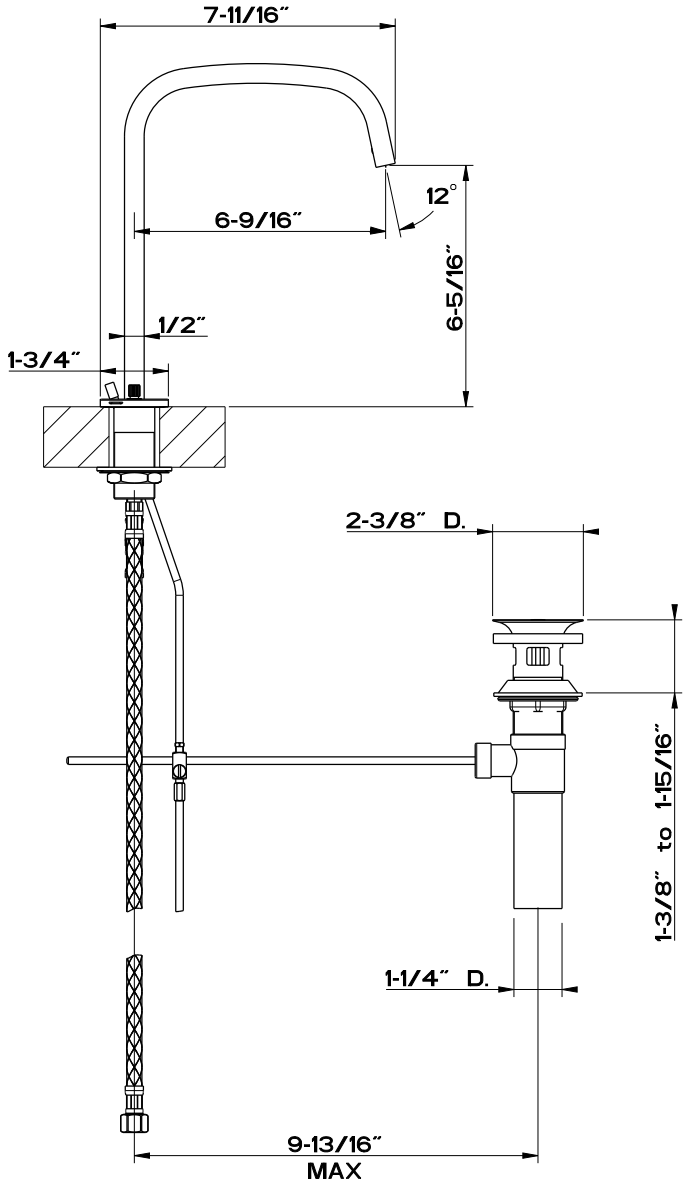


Gessi S.p.A. Parco Gessi, 13037 Serravalle Sesia (Vercelli) Italy
Tel.0039 0163 454111 Fax.0039 0163 453150
www.gessi.com e-mail: gessi@gessi.it ottobre 2015 copyright © GESSI S.p.A.

**27106S**

GRUPPO LAVABO 3 FORI CON BOCCA TONDA A SEZ. RETT.H250 SENZA MANIGLIE

| formato / size | Rev. | codice cliente / client code |
|---|---|---|
| A4 | 1 | C71179 |

Il presente disegno a termine di legge non puo' essere reso pubblico o riprodotto senza l'autorizzazione scritta della GESSI S.p.A. - ottobre 2015 copyright©GESSI S.p.A.