D510437TC
Kinze®
Single Handle Valve Only Trim Kit & Ceramic Disc Cartridge

SPECIFICATIONS

Features/Benefits

- Requires Gerber Treysta® Rough-In, G00GS50 Series (Horizontal Inputs) or G00GS52 Series (Vertical Inputs), Sold Separately
- Includes Treysta® Ceramic Disc Pressure Balance Cartridge
- Finish-Matched Deep Wall Kit, D113001, Sold Separately
- Finish-Matched Shallow Wall Kit, GA663B11, Sold Separately

Available Color/Finishes

Color tiles intended for reference only.

Color	Code	Description
		Chrome
	BN	Brushed Nickel
	BS	Satin Black
	BB	Brushed Bronze
	PN	Polished Nickel

Standards & Certifications

ASME A112.18.1/CSA B125.1
ADA for lever handle control

Flow Rate

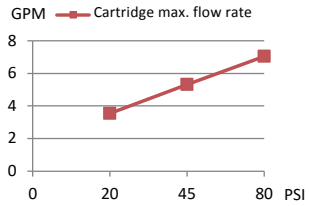

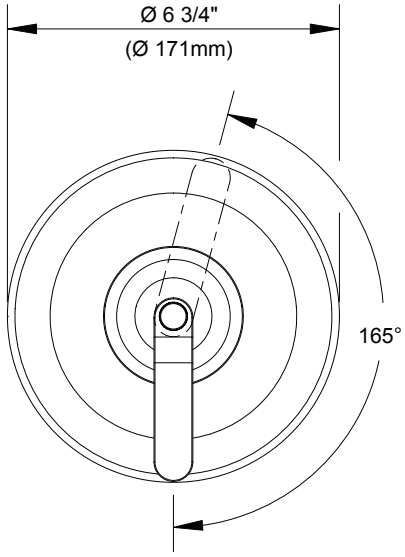

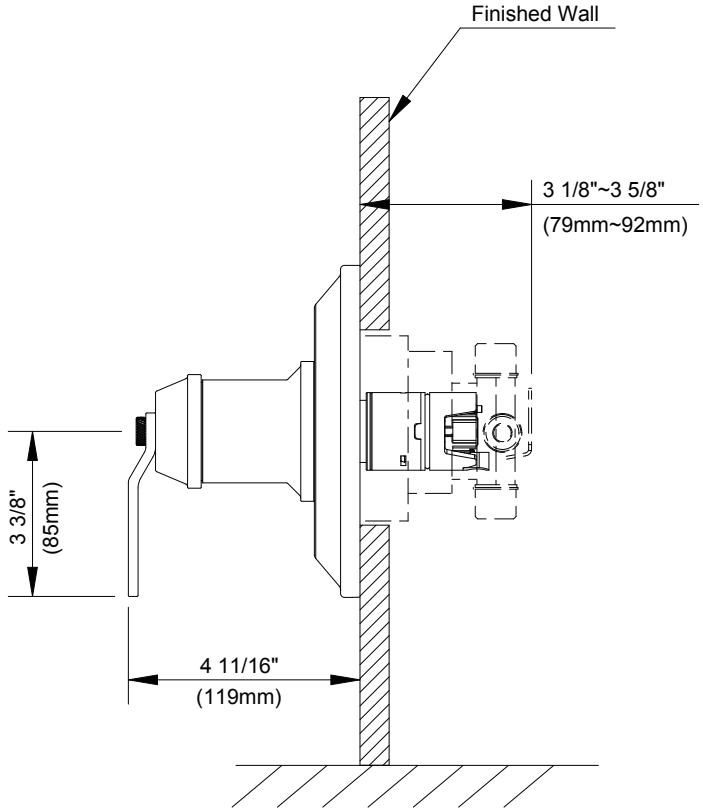

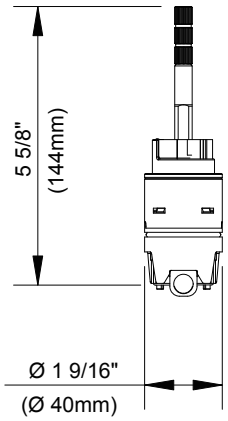

Submittal Information:

Name: _____ Contractor: _____

Location: _____ Contact #: _____

D510437TC

Kinze[MD]

Ensemble de garnitures de robinet à une seule poignée pour valve seulement et cartouche à disque céramique

CARACTÉRISTIQUES

Caractéristiques et avantages

- Nécessite la plomberie brute Treysta[MD] de Gerber de la série G00GS50 (entrées horizontales) ou G00GS52 (entrées verticales), vendue séparément
- Cartouche d'équilibrage de pression à disque en céramique Treysta[MD] comprise
- Ensemble pour murs profonds au fini assorti, vendu séparément (D113001)
- Ensemble pour murs peu profonds au fini assorti, vendu séparément (GA663B11)

Couleurs/finis offerts

Les carrés de couleur ne sont fournis qu'à titre de référence seulement.

Couleur	Code	Description
		Chrome
	BN	Nickel Brossé
	BS	Noir Satiné
	BB	Bronze Brossé
	PN	Nickel Poli

Normes et certifications

ASME A112.18.1/CSA B125.1

Conformité aux normes de l'ADA pour le contrôle des poignées à levier

Débit

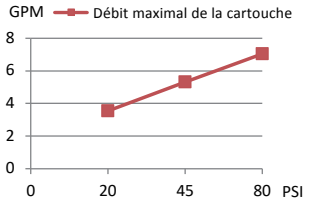

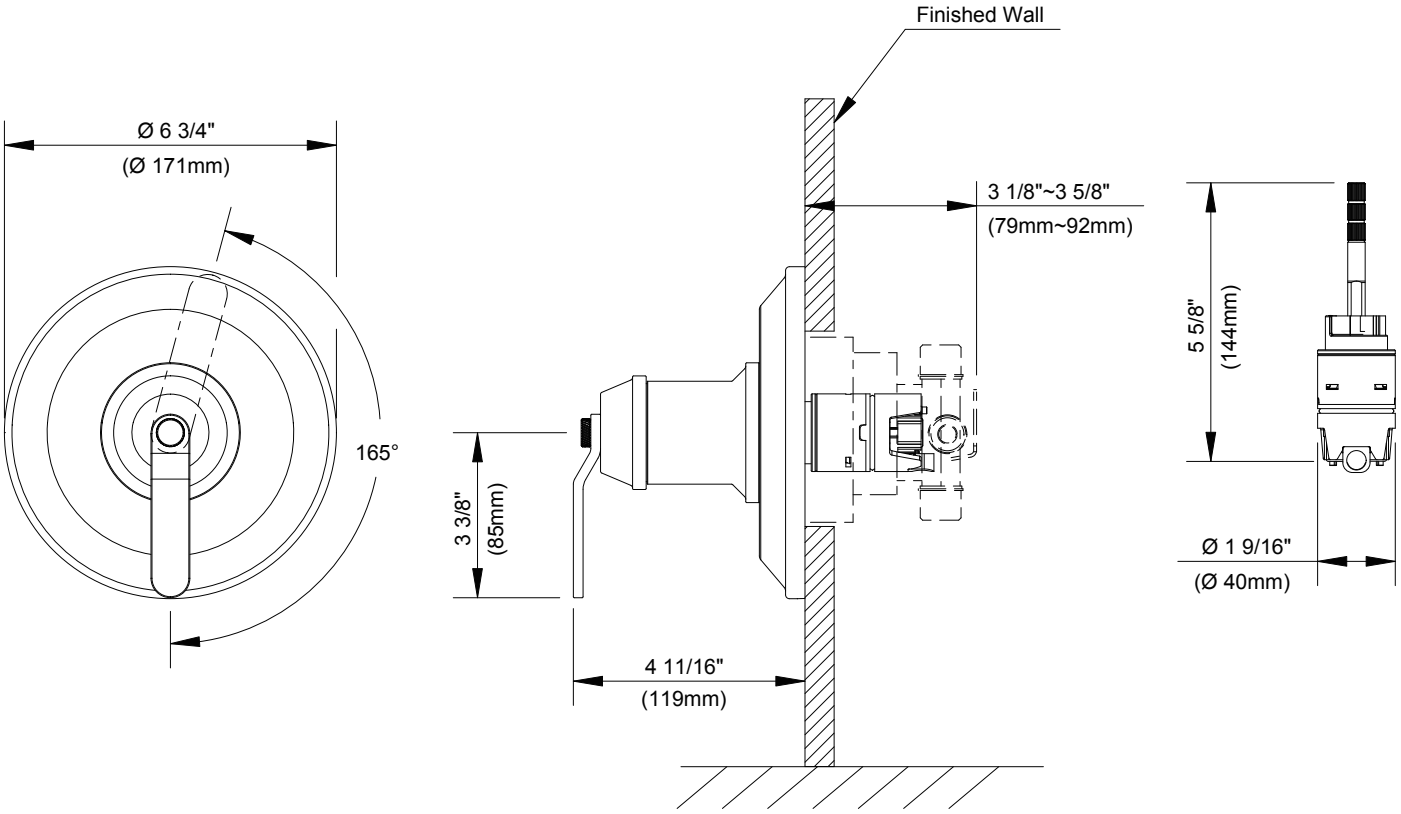

Renseignements pour la soumission :

Nom : _____ Entrepreneur : _____

Emplacement : _____ Numéro de téléphone : _____

D510437TC
Kinze®

Kit de grifería de una manija solo para válvula, y cartucho de disco de cerámica

ESPECIFICACIONES

Características/Beneficios

- Requiere empalme Treysta® de Gerber, serie G00GS50 (entradas horizontales) o serie G00GS52 (entradas verticales), se vende por separado
- Incluye cartucho de balanceo de presión tipo disco de cerámica Treysta®
- Kit para paredes profundas con el mismo tipo de acabado, D113001, se vende por separado
- Kit para paredes de poca profundidad con el mismo tipo de acabado, GA663B11, se vende por separado

Colores/Acabados disponibles

Los cuadros de color son solo de referencia.

Color	Código	Descripción
		Cromo
	BN	Níquel Cepillado
	BS	Negro Satinado
	BB	Bronze Brossé
	PN	Níquel Pulido

Estándares y certificación

ASME A112.18.1/CSA B125.1

Cumple con la ley ADA sobre el control de la manija de palanca

Caudal

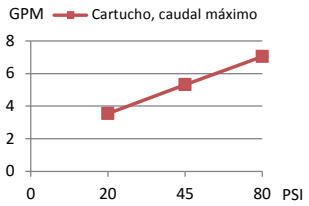

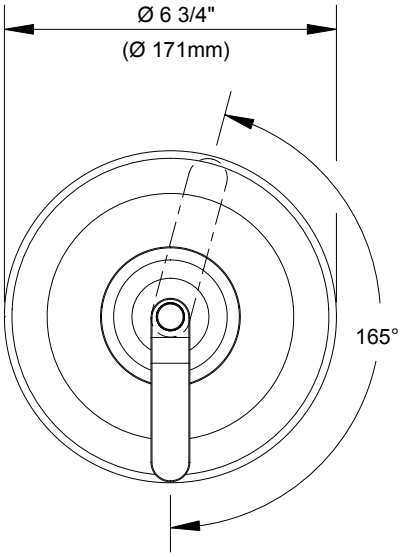

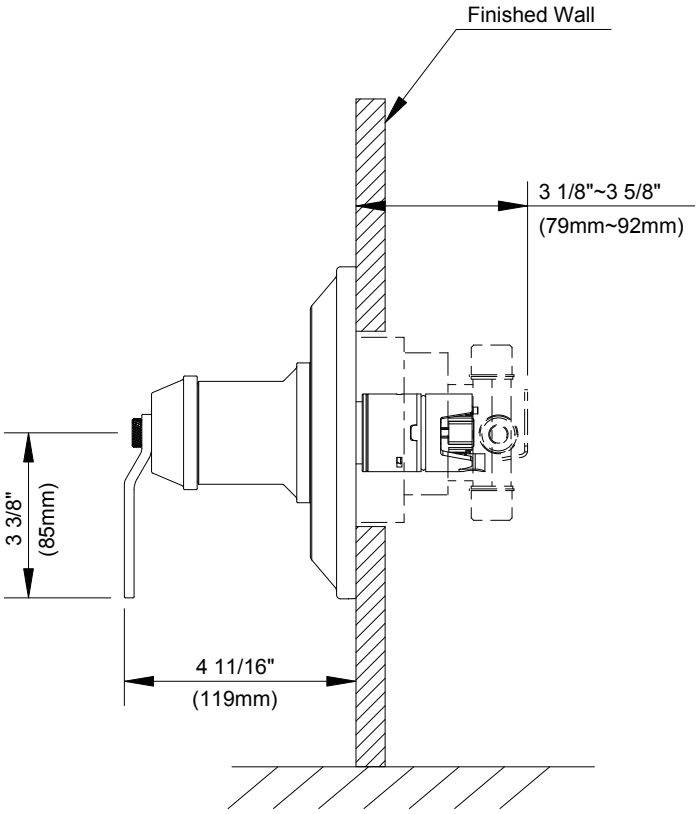

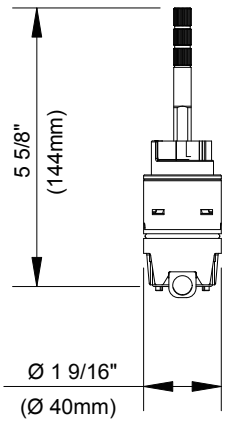

Información a presentar:

Nombre: _____ Contratista: _____

Ubicación: _____ N.º de contacto: _____